PRZEKRÓJ PODŁUŻNY A–A

skala 1:100

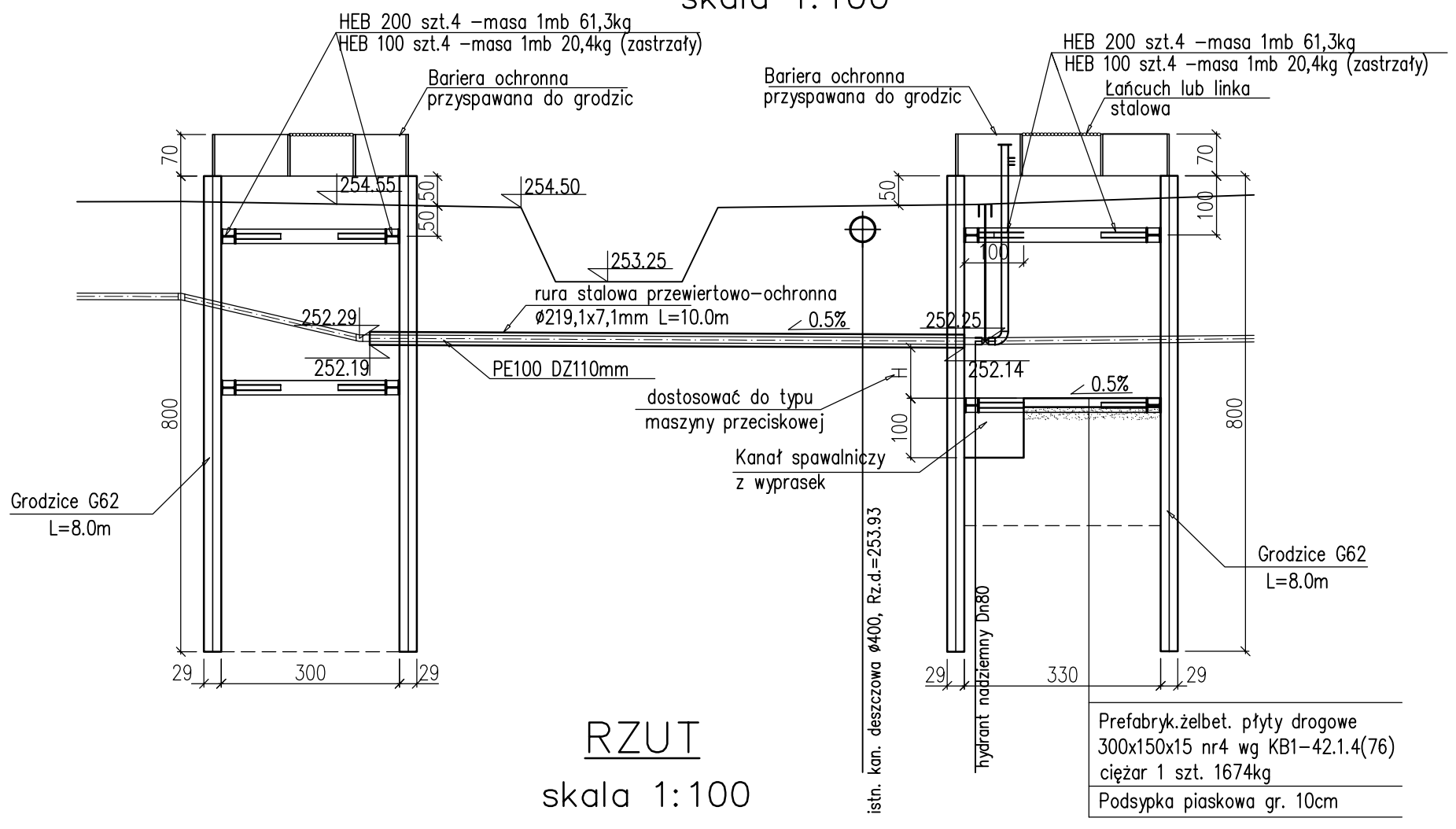

RZUT

skala 1:100

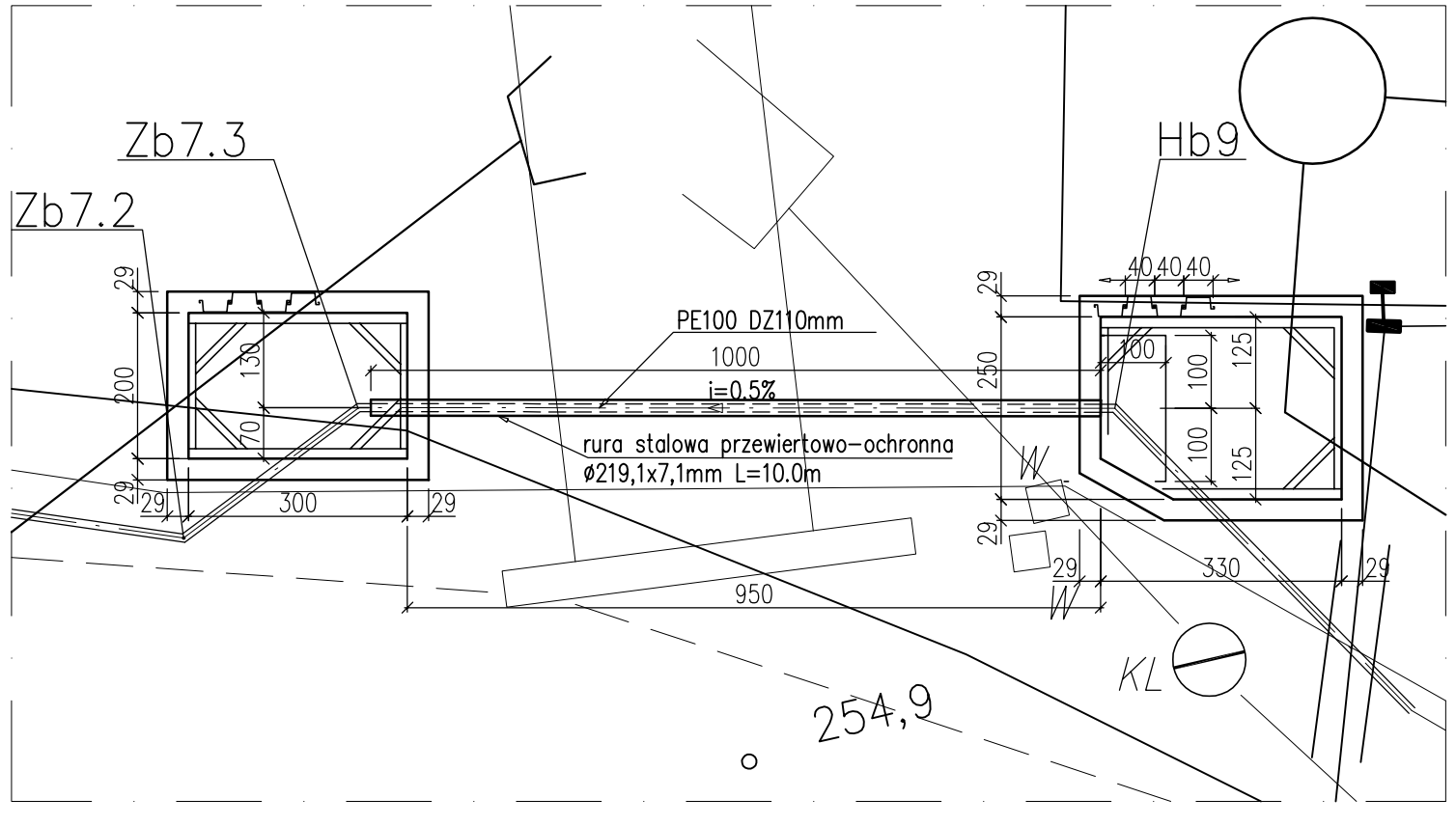

PRZEKRÓJ B–B

skala 1:10

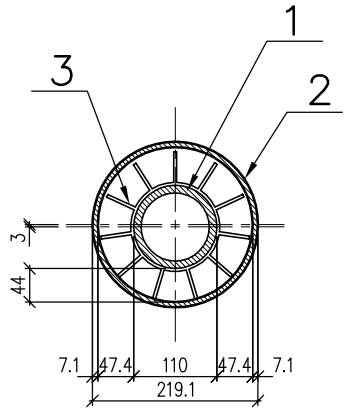

1. Rura PE100 Dz 110
2. Płozy INTEGRA typ "B" wys.44mm – rozstaw co 1,5 m
3. Rura przewiertowa ochronna ø 219,1 x 7,1
   – masa 1mb ~37,1kg L=10,0m

UWAGA:

1. Odcinki rur stalowych łączyć spoiną ciągłą na całą grubość ścianki.
2. Przed przystąpieniem do robót należy wykonać przekopy kontrolne w celu ustalenia dokładnego przebiegu istniejącego uzbrojenia terenu.
3. Na przekroju B– B wymiary podano w milimetrach.

Firma Inżynierska ALL-PRO	Inwestycja: Zapewnienie prawidłowej gospodarki wodno - ściekowej miasta Mikołów			
	Zadanie: Obszar zlewni sołectwa Bujaków III (Osiedle Michalskie Doły) i Paniowy II (Osiedle Kąty)			
Projektował: mgr inż. Zbigniew Gębczyński nr upr. SLK/0250/POOK/03	Obiekt: Przebudowa sieci wodociągowej wraz z przyłączami do budynków w ulicach: Akacjowa, Olchowa, Kalinowa, Cyprysów, Cedrowa Starokościelna i Przełotowa			
Opracował: mgr inż. Kazimierz Cios	Stadium: *Projekt budowlano - wykonawczy*			
	Tytuł rysunku: Przewiert rurą stalową - na odcinku ZB 7.3-Hb9			
Sprawdził: mgr inż. Roman Karwowski upr. nr 51/M/85	Data: 11.2008	Skala: 1:100	Nr zlecenia: 74-P-K-08	Nr rysunku: 14.1