# STUDZIENKA ROZPRĘŻNA

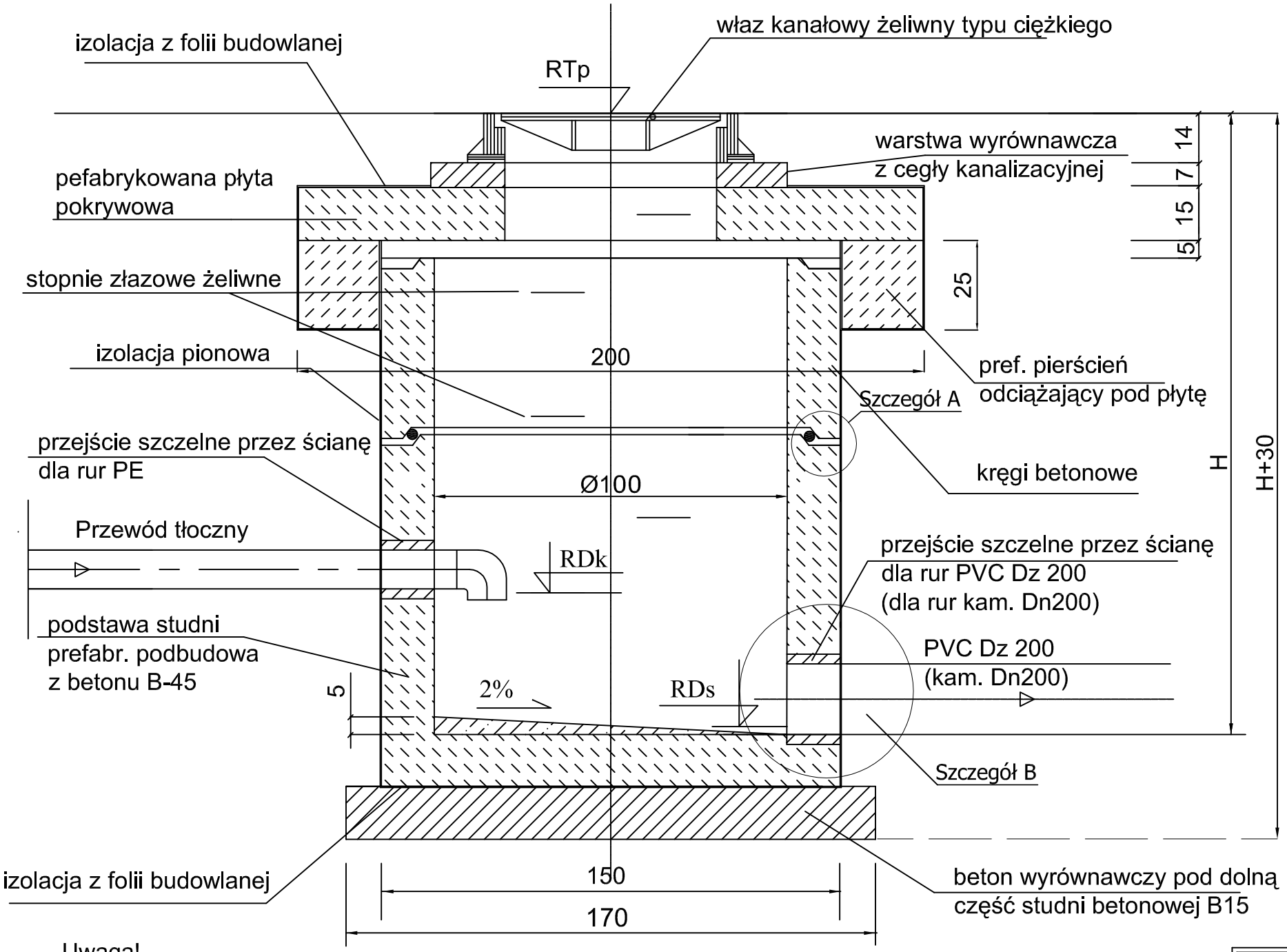


Uwaga!
Wymiary na rysunku podano w [cm]

| Nr studz. | Rz. terenu RTp m npm | Rz. dna ruroc. RDk m npm | Rz. dna studz. RDs m npm | Głębokość H m | Ilość | Średnica Dz |
|---|---|---|---|---|---|---|
| S135' | 259,60 | 258,28 | 257,80 | 1,80 | 1 szt. | 110 |
| T3.16 | 246,15 | 244,90 | 244,51 | 1,64 | 1 szt. | 110 |
| K6.5 | 254,00 | 253,10 | 252,80 | 1,20 | 1 szt. | 63 |
| T1.36 | 261,75 | 260,70 | 260,30 | 1,45 | 1 szt. | 160 |

## Szczegół A

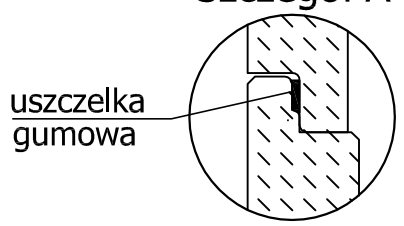


## Szczegół B

Przejście szczelne dla rur PVC

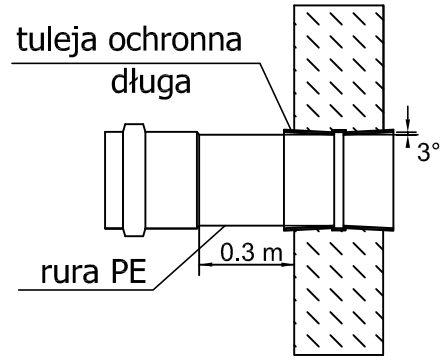


## Szczegół B

Przejście szczelne dla rur kamionkowych KERAMO
(uszczelka dla przegubowego połączenia
rury kamionkowej ze studnią)

PIERŚCIEŃ BKK

| Średnica | Klasa | Średnica zew. |
|---|---|---|
| 250 | 160 | 317 |
| 300 | 160 | 371,5 |

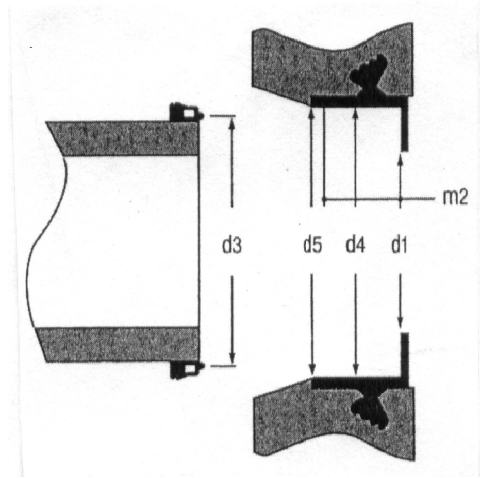


| | | | | |
|---|---|---|---|---|
| Firma Inżynierska ALL-PRO | Inwestycja: Zapewnienie prawidłowej gospodarki wodno - ściekowej miasta Mikołów | | | |
| | Zadanie: Obszar zlewni sołectwa Bujaków III (Osiedle Michalskie Doły) i Paniowy II (Osiedle Kąty) | | | |
| Projektował: mgr inż. Katarzyna Gumola nr upr. SLK/0392/PWOS/04 | Obiekt: Budowa kanalizacji sanitarnej wraz z przyłączami do budynków, tłoczni ścieków wraz z przewodami tłocznymi | | | |
| Opracował: mgr inż. Iwona Wadowska, mgr inż. Joanna Ścibiorek, inż. Piotr Pacuła | Stadium: *Projekt budowlano - wykonawczy* | | | |
| | Tytuł rysunku: Studzienka rozprężna Ø1000 na rurociągu tłocznym | | | |
| Sprawdził: mgr inż. Joanna Cios nr upr. 172/81 BB | Data: 11.2008 | Skala: - | Nr zlecenia: 74-P-K-08 | Nr rysunku: 8.6 |