PROJEKT ZAGOSPODAROWANIA TERENU CZ. 2.1

KANAŁY BOCZNE "Ł"

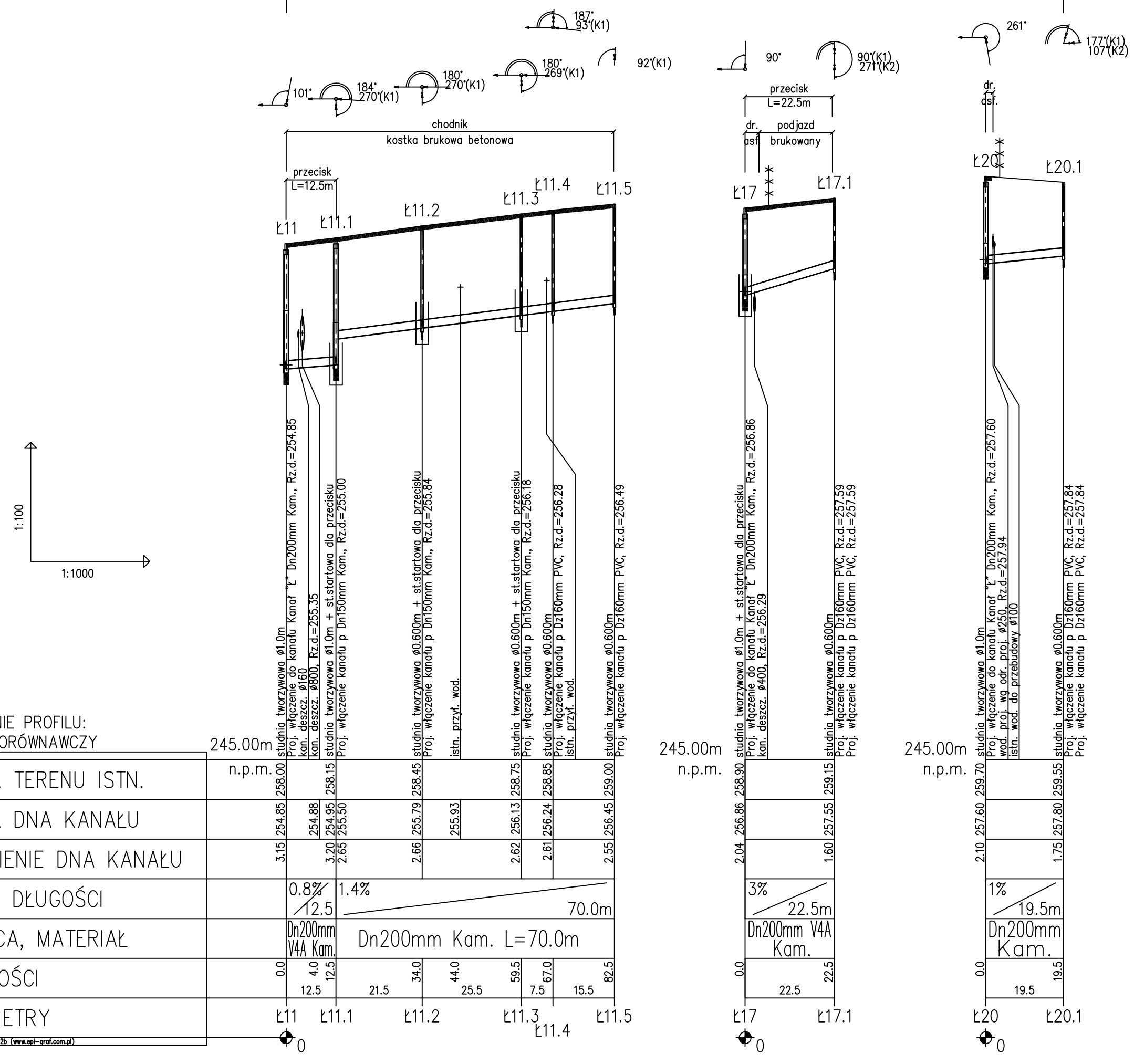


| | | | | |
|---|---|---|---|---|
| Firma Inżynierska ALL-PRO | Inwestycja: Zapewnienie prawidłowej gospodarki wodno - ściekowej miasta Mikołów | | | |
| | Zadanie: Obszar zlewni sołectwa Bujaków III (Osiedle Michalskie Doły) i Paniowy II (Osiedle Kąty) | | | |
| mgr inż. Katarzyna Gumola nr upr. SLK/0392/PWOS/04 | Obiekt: Budowa kanalizacji sanitarnej wraz z przyłączami do budynków, tłoczni ścieków wraz z przewodami tłocznymi | | | |
| mgr inż. Iwona Wadowska mgr inż. Joanna Ścibiorek | Stadium: *Projekt budowlano - wykonawczy* | | | |
| | Tytuł rysunku: Profile podłużne kanałów bocznych DN200 - kanał Ł | | | |
| Sprawdził: mgr inż. Joanna Cios 172/81 BB | Data: 11.2008 | Skala: 1:100/1000 | Nr zlecenia: 74-P-K-08 | Nr rysunku: 4.31 |