PRZEKRÓJ PODŁUŻNY A–A

skala 1:100

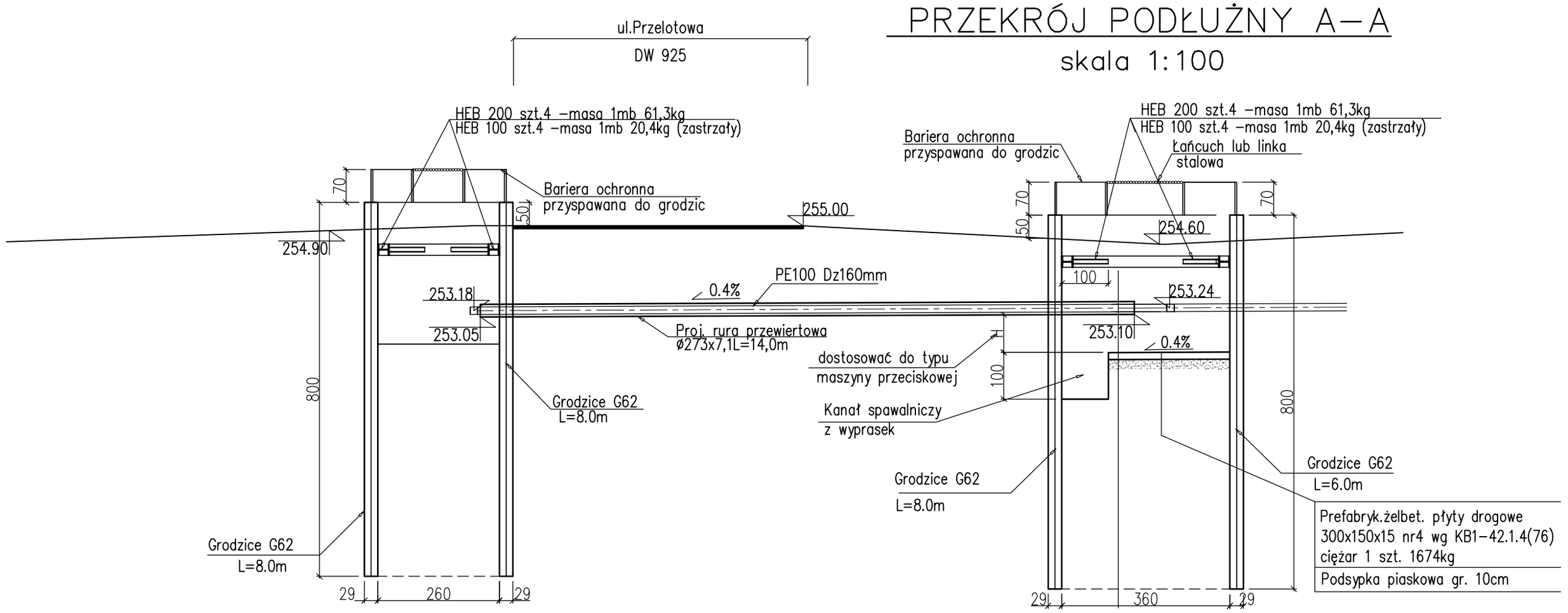

PRZEKRÓJ IB–B

skala 1:10

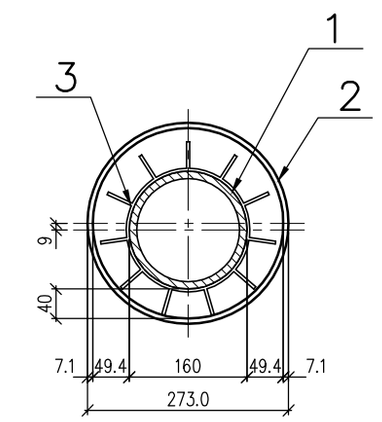

1. Rura PE100 Dz 160
2. Płozy INTEGRA typ "L" wys.40mm – rozstaw co 1,5 m
3. Rura przewiertowa ochronna ø 273,0 x 7,1
   – masa 1mb ~46,6kg L=14.0m

UWAGA:

1. Odcinki rur stalowych łączyć spoiną ciągłą na całą grubość ścianki.
2. Przed przystąpieniem do robót należy wykonać przekopy kontrolne w celu ustalenia dokładnego przebiegu istniejącego uzbrojenia terenu.
3. Na przekroju B–B wymiary podano w milimetrach.

RZUT

skala 1:100

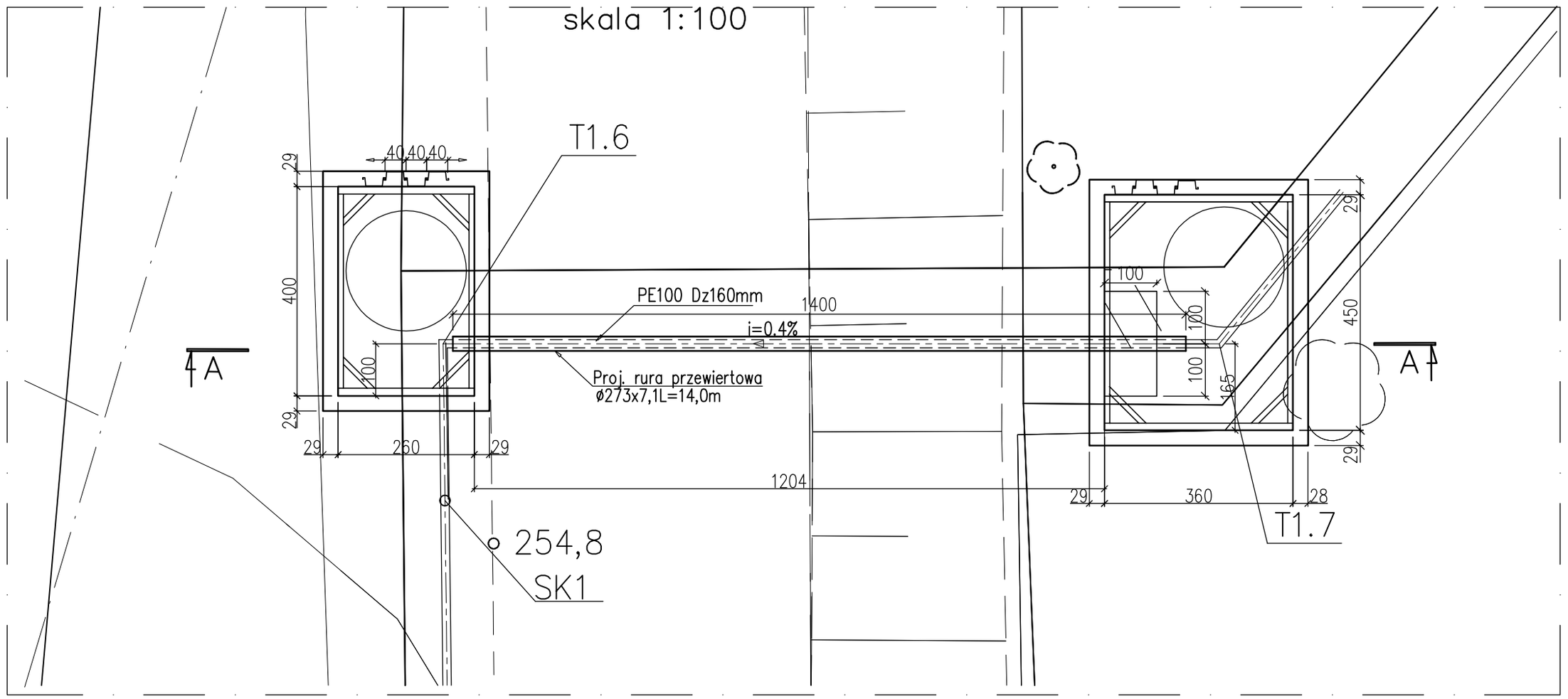

Firma Inżynierska ALL-PRO	Inwestycja: Zapewnienie prawidłowej gospodarki wodno - ściekowej miasta Mikołów			
	Zadanie: Obszar zlewni sołectwa Bujaków III (Osiedle Michalskie Doły) i Paniowy II (Osiedle Kąty)			
Projektował: mgr inż. Zbigniew Gębczyński nr upr. SLK/0250/POOK/03	Obiekt: Budowa kanalizacji sanitarnej wraz z przyłączami do budynków, tłoczni ścieków wraz z przewodami tłocznymi			
Opracował: mgr inż. Kazimierz Cios	Stadium: *Projekt budowlano - wykonawczy*			
	Tytuł rysunku: Przewiert rurą stalową - na odcinku T1.6-T1.7			
Sprawdził: mgr inż. Roman Karwowski upr. nr 51/M/85	Data: 11.2008	Skala: 1:100	Nr zlecenia: 74-P-K-08	Nr rysunku: 14.2