POMPOWNIA P3
ZABEZPIECZENIE WYKOPU

A–A
skala 1:50

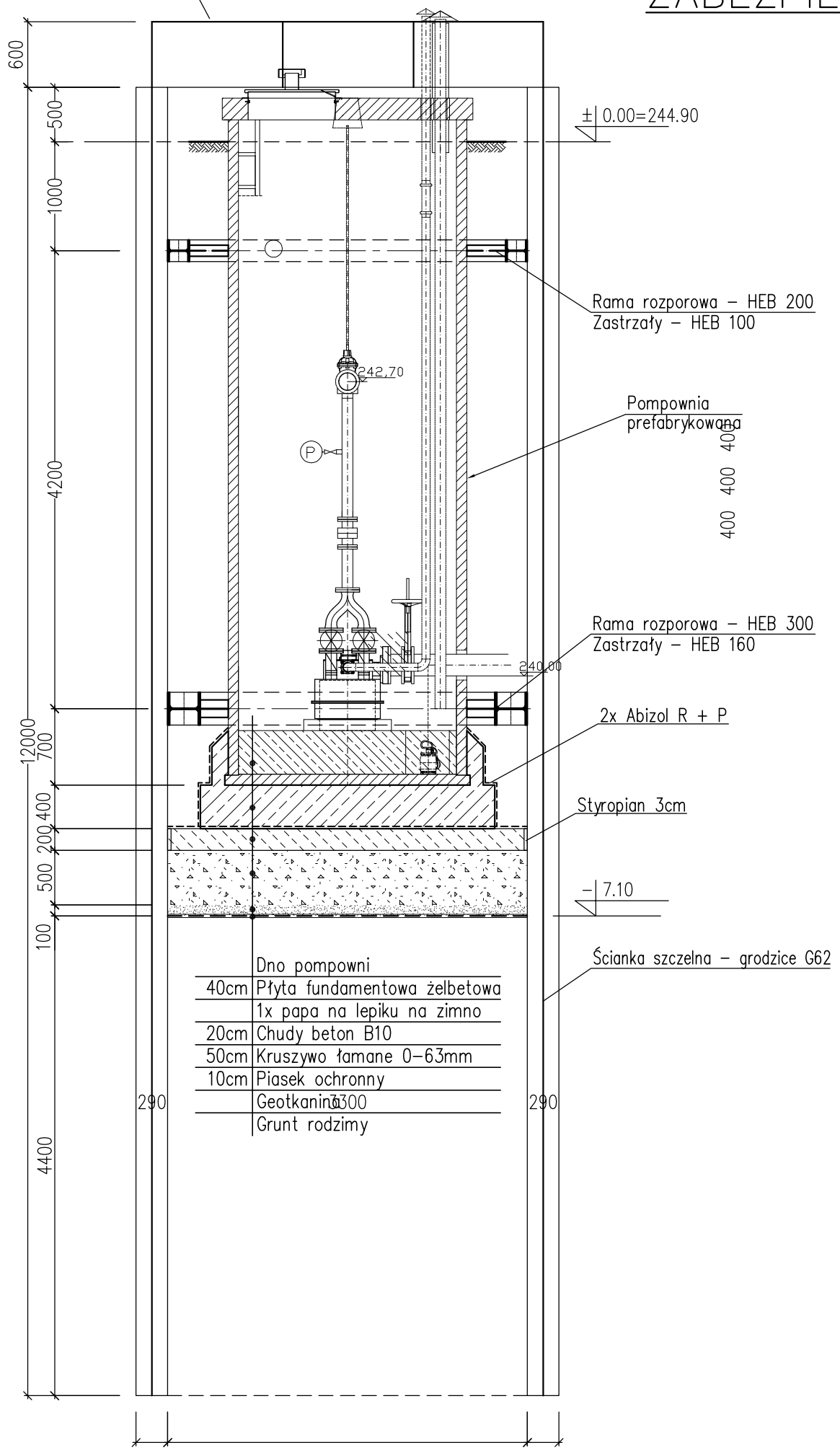

RZUT
skala 1:50

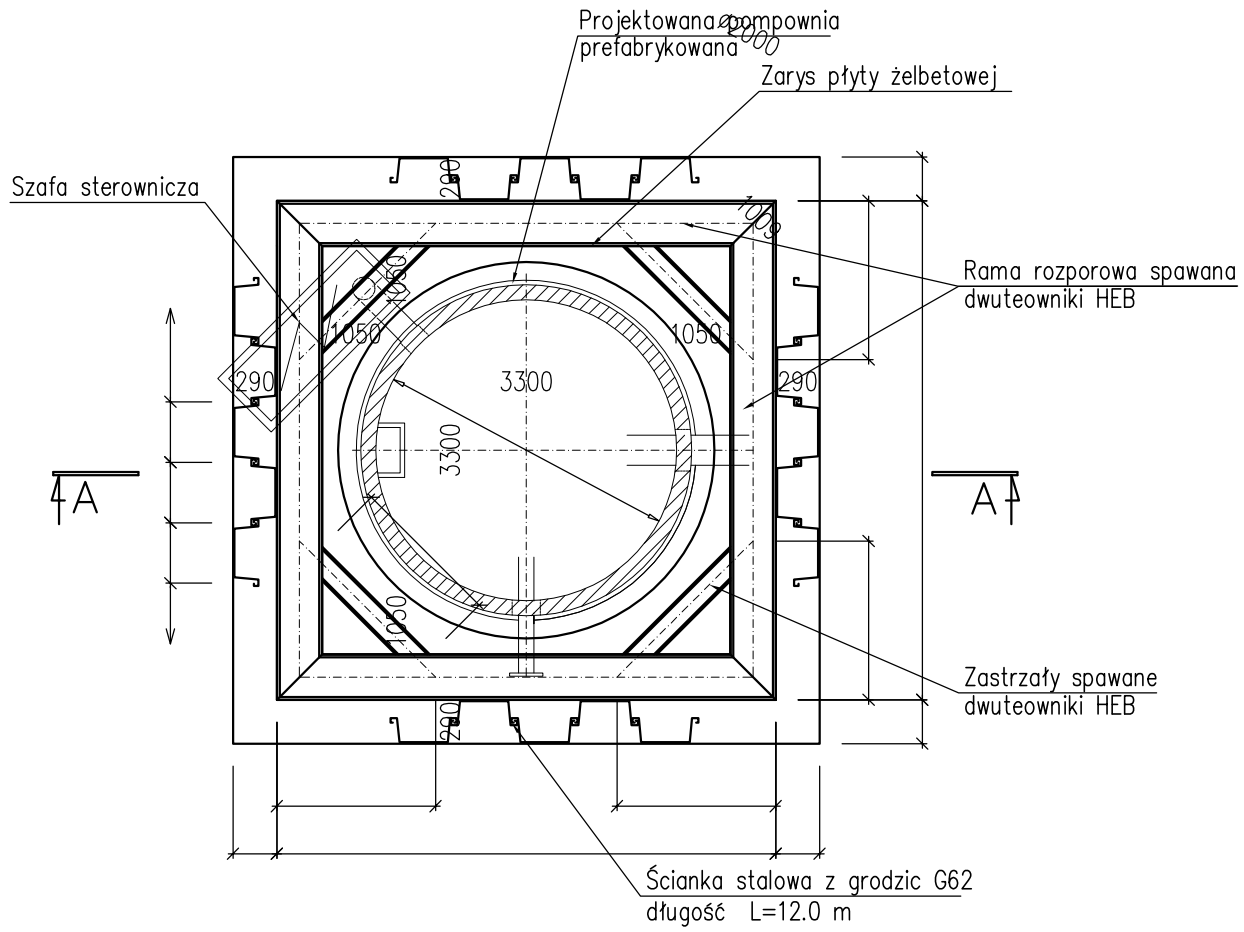

UWAGI:

1. Rzędne posadowienia pompowni ustalić zgodnie z rysunkami technologicznymi.
2. Po zakończeniu robót montażowych zbiornik pompowni obsypać gruntem niespoistym starannie zagęszczanym warstwami.
3. Obudowę wykopu demontować sukcesywnie w miarę obsypywania zbiornika pompowni.

Firma Inżynierska ALL-PRO	Inwestycja: Zapewnienie prawidłowej gospodarki wodno - ściekowej miasta Mikołów			
	Zadanie: Obszar zlewni sołectwa Bujaków III (Osiedle Michalskie Doły) i Paniowy II (Osiedle Kąty)			
Projektował: mgr inż. Zbigniew Gębczyński nr upr. SLK/0250/POOK/03	Obiekt: Budowa kanalizacji sanitarnej wraz z przyłączami do budynków, tłoczni scieków wraz z przewodami tłocznymi Przepompownie ścieków P1 przy ul.Przelotowej, P2 przy ul.Starokościelnej, P3 przy ul.Kąty			
Opracował: mgr inż. Kazimierz Cios	Stadium: *Projekt wykonawczy*			
	Tytuł rysunku: Zabezpieczenia wykopu - przepompownia P3 - rys. konstrukcyjny			
Sprawdził: mgr inż. Roman Karwowski upr. nr 51/M/85	Data: 11.2008	Skala: -	Nr zlecenia: 74-P-K-08	Nr rysunku: 3.5