SCHEMAT PRZEJŚCIA POD EKRANEM

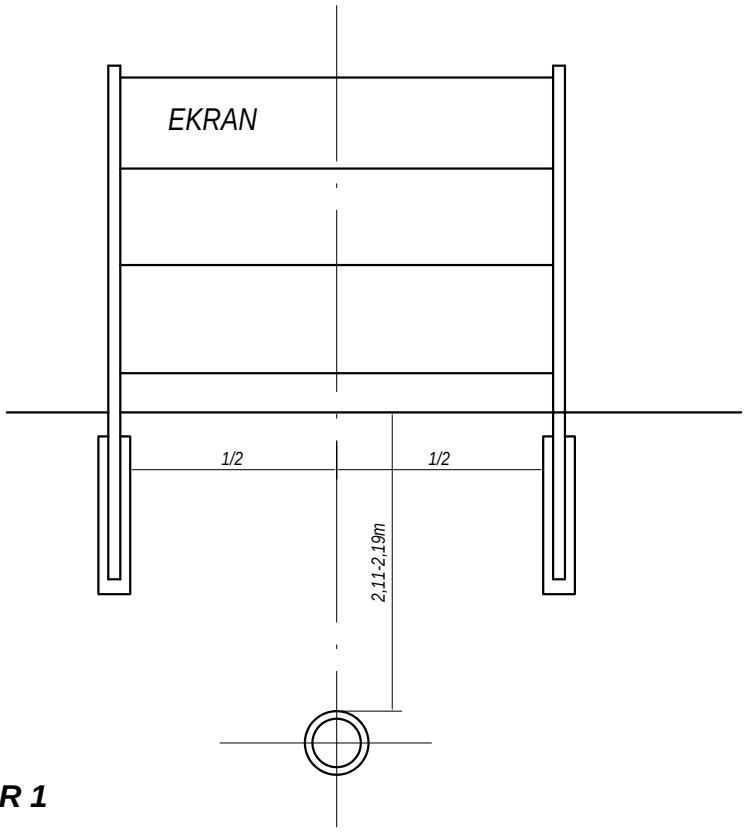

PRZEWIERT NR 1
DK 81

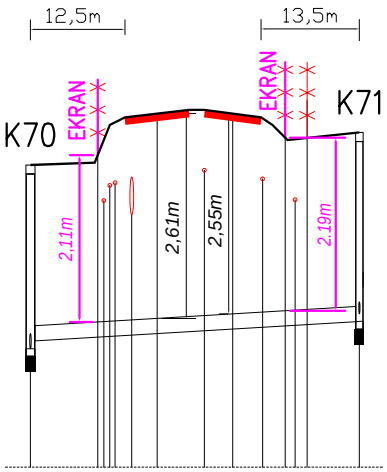

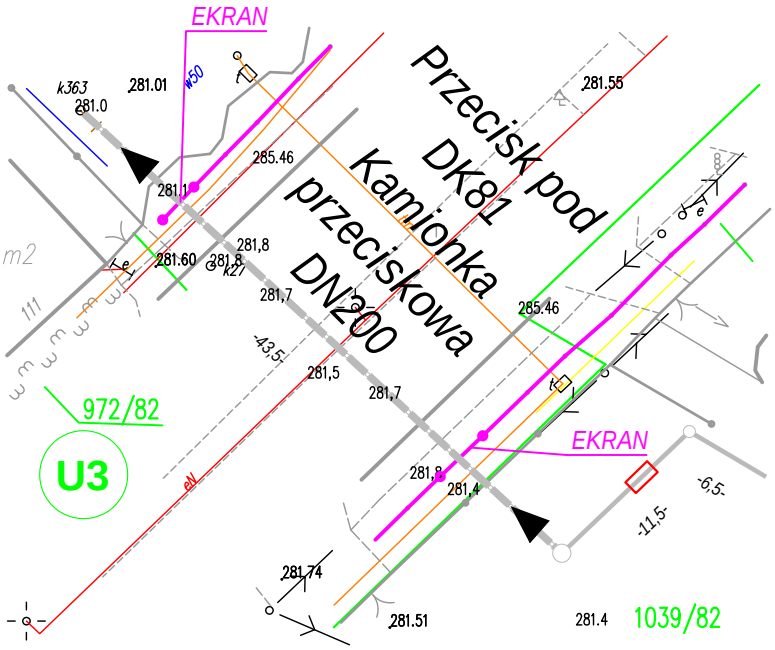

HYDRO-SIEĆ s.c. 45-470 Opole ul. Grudzicka 51	Nazwa i adres obiektu budowlanego ***Projekt zamienny sieci kanalizacji sanitarnej ze zlewni ulicy Grabowej w Mikołowie - zmiana trasy kanalizacji sanitarnej na odcinku od studni Nr 725 do studni Nr 757 w ramach przedsięwzięcia pn. „Zapewnienie prawidłowej gospodarki wodno-ściekowej miasta Mikołów"*** ***Droga krajowa NR 81 - działki nr 974/82; 537/23; 519/82; 928 /82***				
	Branża SIECI WOD.-KAN.		Stadium dokument.: P.B., P.W.		
Przedmiot rysunku	Wykonawcy	Imię i nazwisko	nr uprawnień	Data	Podpis
SCHEMAT PRZEJSCIA KS POD DK81-EKRANAMI	Gł.Projektant	Zdzisław Szewczyk	sieci sanit.210/94/Op	IV.2013	
	St.Asys.Proj.	mgr inż. Krzysztof Machała		IV.2013	
	Weryfikator	mgr inż. Stanisław Wodziński	sieci sanit.156/94/Op	IV.2013	
	Skala	Nr rysunku MkamDK81		Nr egz.	